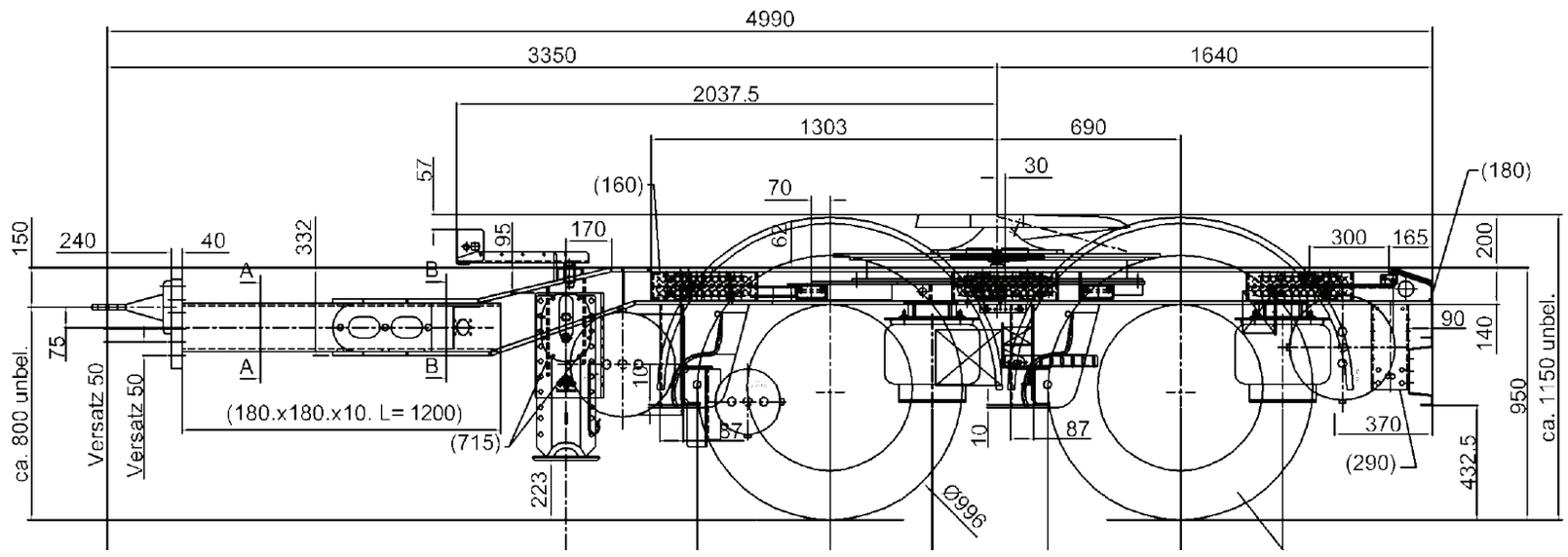

2 AKSLET DOLLY

CHASSIS:
Langvanger opsvejset til I-profil i højstyrkestål, med kraftige tværvanger og forstærkninger. EU-godkendt underkøringskofanger.

AKSLER:
2 stk. 9-tons BPW eller SAF-aksler med tromlebremser.

BREMSER:
- 2-kreds trykluftssystem
- Parkeringsbremser og rangerventil
- Selvjusterende bremsenøgler
- EBS-anlæg incl. aksel sensorer
- Komponenter af fabrikatet WABCO/KNORR

DÆKMONTERING:
4 stk. hjul af anerkendt fabrikat i størrelsen 385/65 R225. Påmonterede stålfælge i sølvfarve.

SKÆRME:
4 stk. 180° plastikskærme med 2 stk. stænklapper.

AFSÆTNINGSSTØTTEBEN:
- 1 stk. støtteben med hjul
- Mekanisk betjent, monteret foran på chassis

TRÆKANORDNING:
- Type VBG, str. 57,5 mm
- Længde fra trækøje til skammelcenter: 3.700 mm
- 2 stk. luftslanger med Dou-matic
- 2 stk. 7-pols lysstik
- 1 stk. EBS-kabel ført frem til trækøje i beskyttende trækrør

SKAMMEL OG DREJEKRANS:
Dobbeltkuglet drejekrans med lås, monteret med drejeskammel.

ELEKTRISK ANLÆG:
- 24-volts anlæg ISO st VZO. standard
- 4 stk. 3-kammers lygter
- 2 stk. baklygter, slingrelygter, sidemarkeringslygter og nummerpladelygter af fabrikatet HELLA/Aspöck
- Fuldt monteret med reflekser
- 2 stk. 7-pols lysstik monteret efter ISO 3731

LAKERING:
Alle komponenter er stålblæste og grundede med rustbeskyttende primer. Lakering i godkendte ICI/PPG 2-komponent produkter. Aluminiumsdele leveres elokserede.

TILBEHØR:
- Hæve/sænkeventil
- EBS-kabel
- 2 stk. spiralluftsslanger
- 2 stk. 7- pols spiralledninger monteret foran drejeskammel til brug ved trailer

VÆGTE:

Tilladt totalvægt	18.000 kg
Tilladt samlet akseltryk	18.000 kg
Egenvægt	2.880 kg

MÅL:

Koblingshøjde	1.200 mm
Koblingslængde	3.700 mm
Akselafstand	1.310 mm