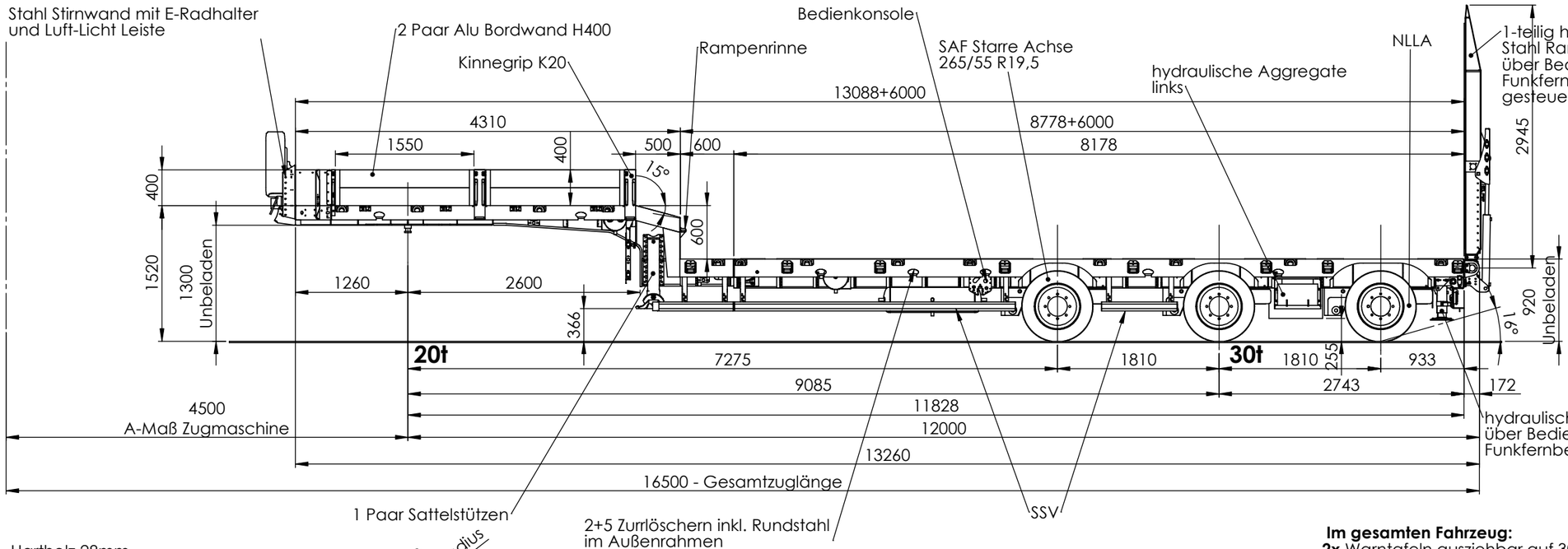

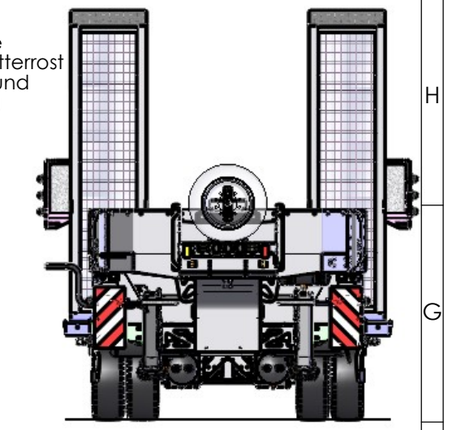

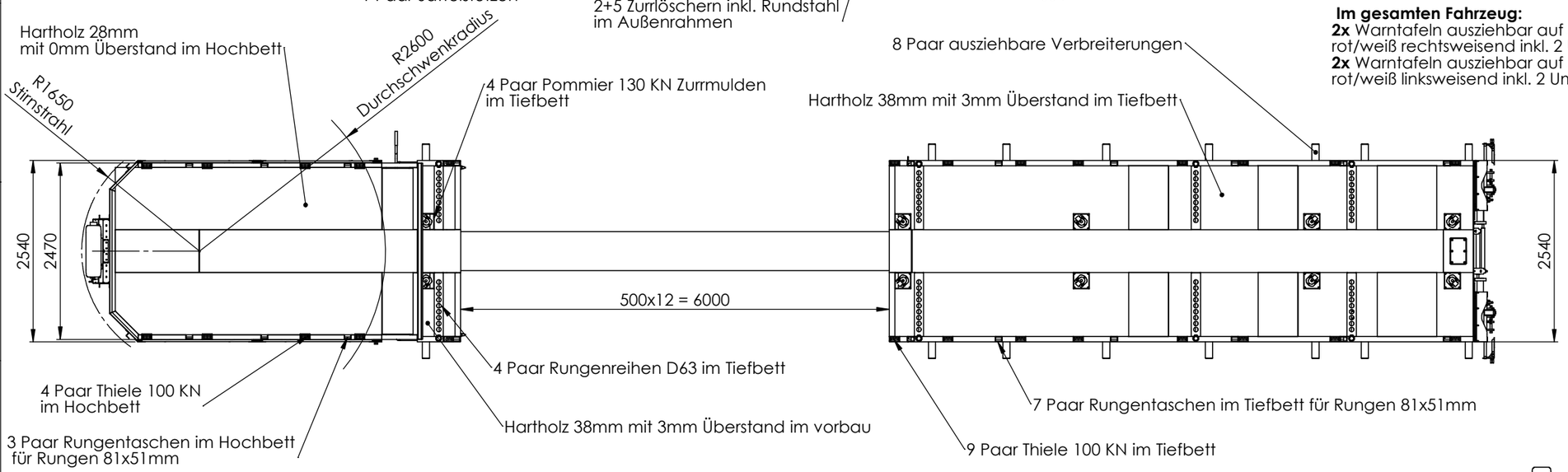
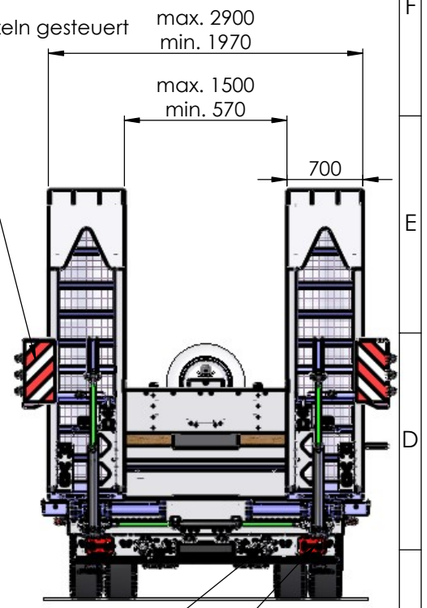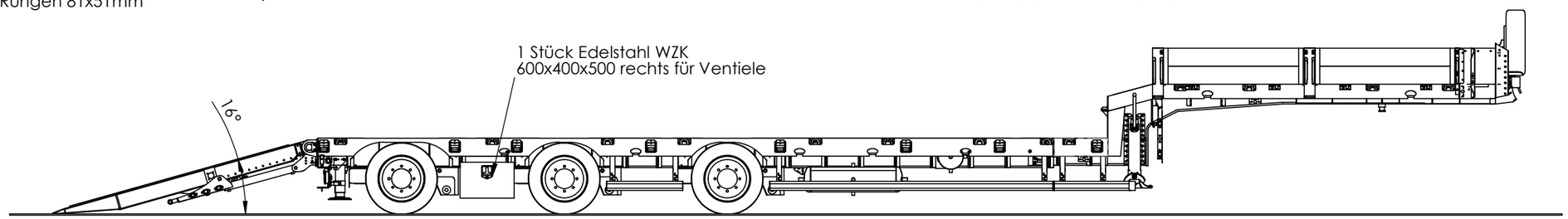
Im gesamten Fahrzeug:
2x Warntafeln ausziehbar auf 3000mm
rot/weiß rechtsweisend inkl. 2 Umrissleuchten
2x Warntafeln ausziehbar auf 3000mm
rot/weiß linksweisend inkl. 2 Umrissleuchten